Gratulálunk!

Gratulálunk a választásához, mellyel egy csúcsminőségű készülékhez jutott. Egyben köszönjük a bizalmát cégünk gyártmánya iránt.

Mielőtt elkezdené használni a készüléket, kérjük figyelmesen olvassa el a következő kezelési utasítást, melyben megismerkedhet a kezelőszervekkel, valamint a tisztítási és karbantartási műveletekkel.

Saeco®

A KÉSZÜLÉK FŐBB ELEMEI

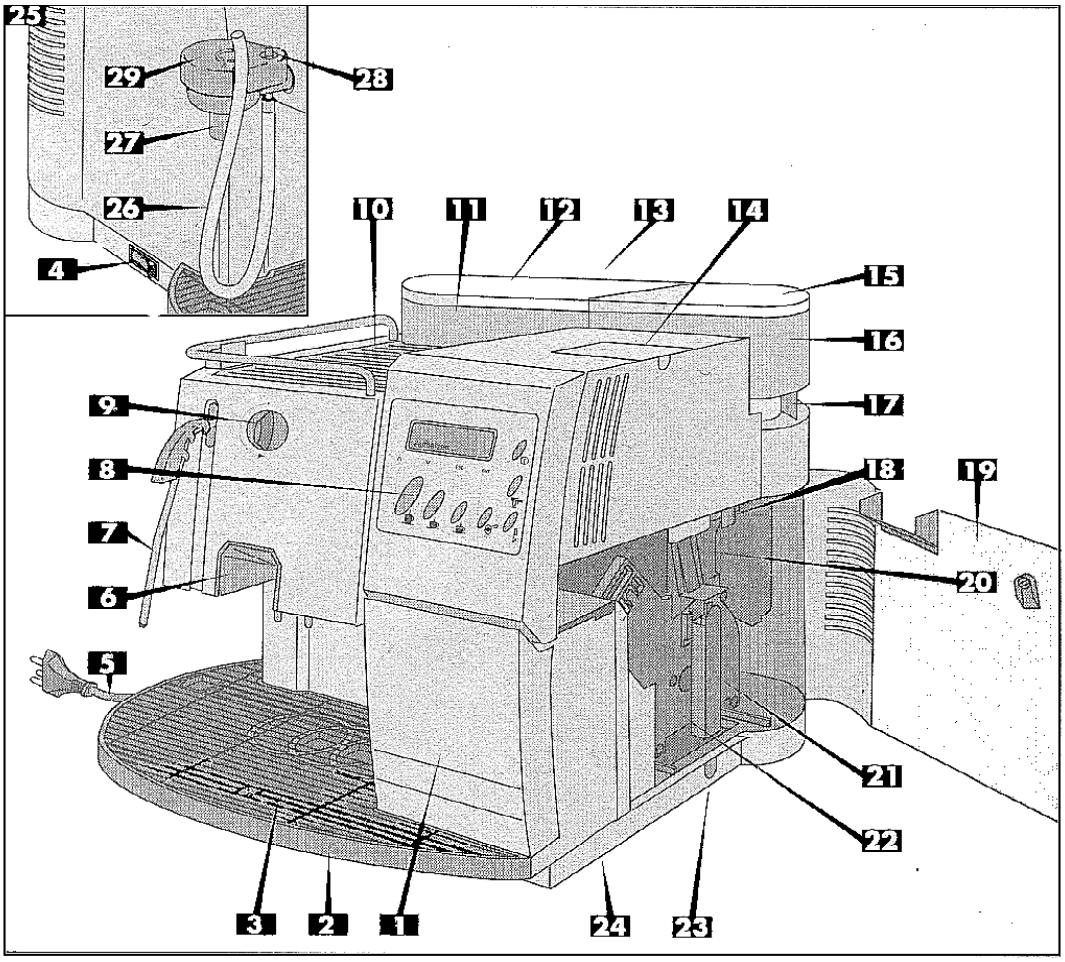

1. Kávézacc tartály
2. Csöpögtető fiók
3. Csöpögtető rács
4. Főkapcsoló
5. Elektromos vezeték
6. Kávéadagoló - kifolyó
7. Gőz / forró víz kibocsátó cső
8. Vezérlő és ellenőrző tábla
9. Gőz adagoló gomb
10. Csészemelegítő felület
11. Víztartály
12. Víztartály fedél
13. Vízszint ellenőrző
14. Őrölt kávés tartály fedél
15. Szemes kávé tartály fedél
16. Szemes kávé tartály
17. Darálás finomság beállító gomb
18. Kávémeny./adag beállító kar
19. Szerviz ajtó
20. Kávé tölcsér
21. Központi egység kivételére és visszahelyezésére szolgáló kar
22. Központi egység = KPE
23. Központi egység fiók
24. Forgótányéros tartószerkezet
25. Cappuccino készítő fej
26. Tejfelszívó cső
27. Felhabosított tej kiadagoló
28. Tejhabosítás állítás
29. Cappuccino készítő fedele

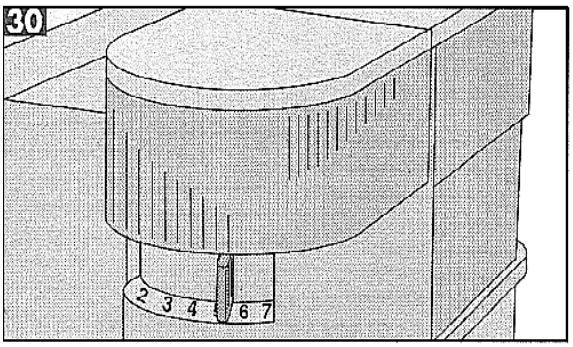
30
2 3 4 6 7

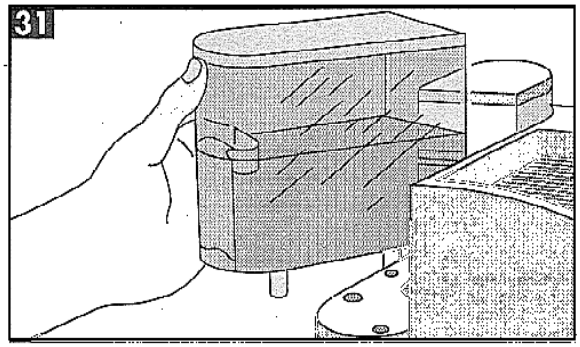
31

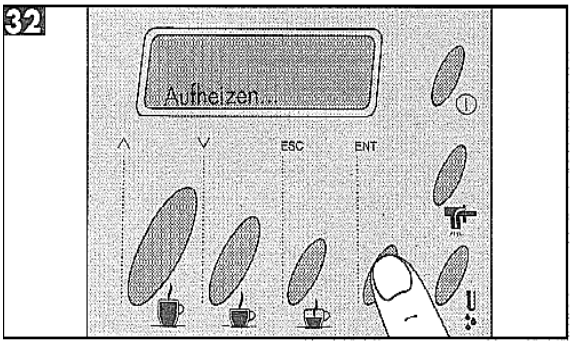
32
Aufheizen...
ESC
ENT

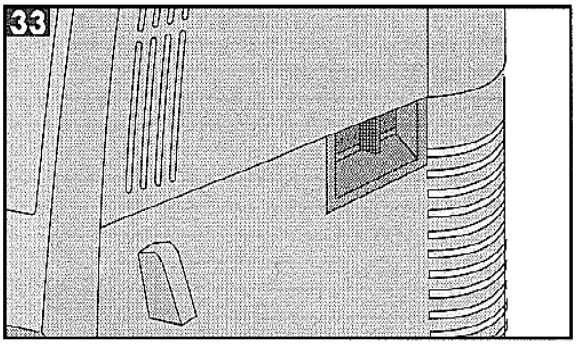
33

34

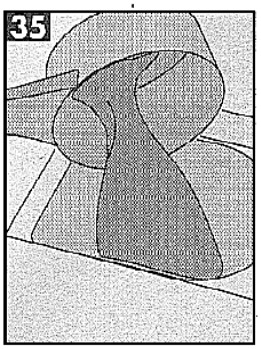
35

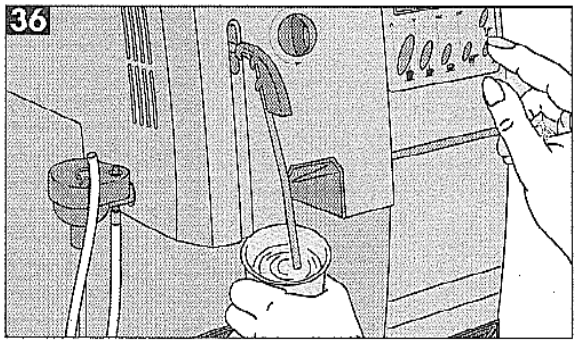
36

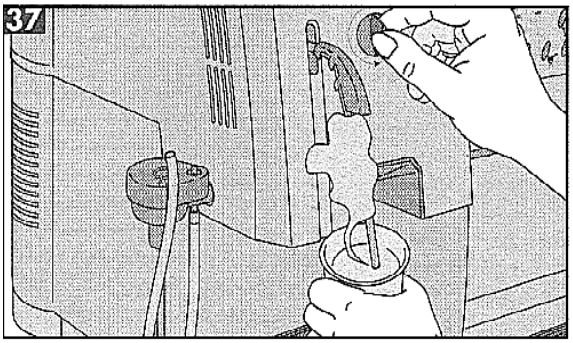
37

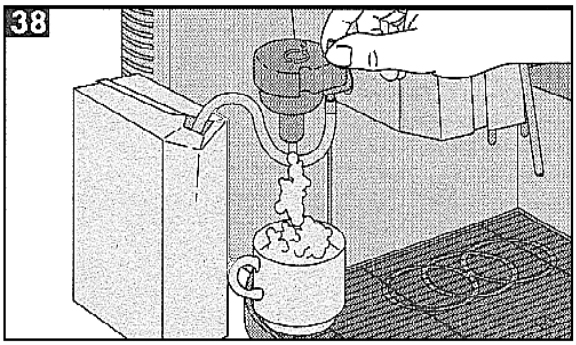
38

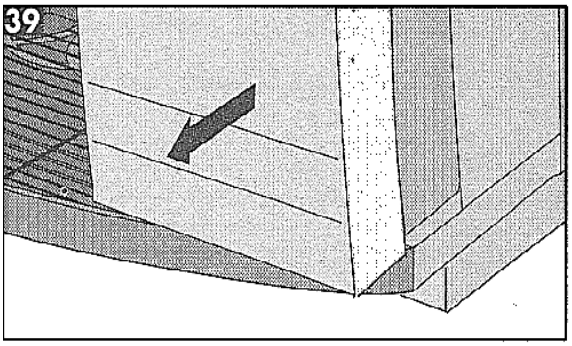
39

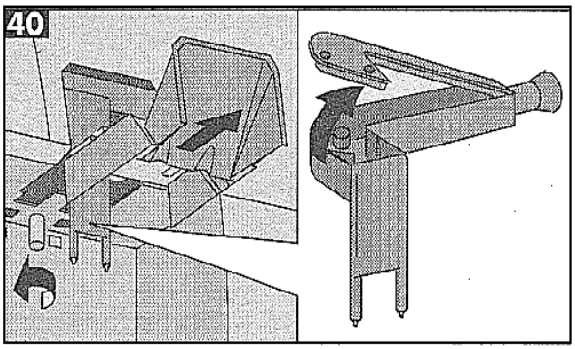
40

⚠ Ez a figyelmezető felkiáltójel-ábra jelenik meg minden esetben, ha a biztonságra kell ügyelnie. Ezen részek figyelmen kívül hagyása komoly balesetveszéllyel jár.

Az első oldalakon találhatóak a hivatkozási ábrák. A használati utasítás tanulmányozása közben ide vissza kell térnie.

B A sötét téglalapban levő fehér számok, vagy betűk a gép részeire, vagy az utasítás pontjaira vonatkoznak, pl. B ábra.

Ez a kezelési utasítás nem adhat minden lehetségesen felmerülő kérdésre választ. Minden kiegészítő információért, vagy ha olyan problémával találkozik, amelyet nem, ill. nem kielégítően taglal ez a kézikönyv, kérjük, forduljon a felhatalmazott szervizhez, forgalmazóhoz, vagy az importőrhöz a Cady-Trade'95 Kft-hez.

Az Ön kávéfőző gépét, a gyártás során, többszintű ellenőrzésnek vetették alá. Minden egyes fontosabb gyártási folyamat végén számítógépek ellenőrzik az előzőleg beépített komponensek minőségét és beállítását. Az összeállítási folyamat végén pedig minden készüléken elvégzik az alapvető műveleteket Ezen okokból, a készülékben található kávémaradványok az ellenőrzés voltát igazolják. Semmi esetre sem azt, hogy a készülék használt állapotú.

A készülék kijelzőjén több idegen nyelven jelennek meg feliratok. Amennyiben egyik nyelvet sem ismeri a felsorolásból, válassza az angolt, melynek magyar fordítása megtalálható ebben a kezelési utasításban.

KÉRJÜK, ŐRIZZE MEG EZT A HASZNÁLATI UTASITÁST, ÉS ADJA ÁT A GÉP ESETLEGES ÚJ HASZNÁLÓJÁNAK !

A KÉSZÜLÉK DUPLA VÍZKÖRÖS JELLEGE

Royal Cappuccino

A készülék kétkazános, és egy vízpumpás. Ezáltal egy-időben kávé és tejhab készítése nem lehetséges. A készülékkel először az egyik, majd a másik feladat végeztethető el.

MŰSZAKI ADATOK

Feszültség tartomány		220-230 V
Áramfelvétel		2300 W
Méretek (hossz.*szél.*magas.)		Kb. 385*330*395 mm
Súly		Kb. 16 kg
Elektromos vezeték hossza		Kb. 1,2 m
Rendszer		Átfolyó kazános / membrános vízpumpával
Hőmérséklet ellenőrzés		Elektronikus
Őrlésfinomság állítás		Szabályzó mechanizmus
Kávéőrlemény ürítés		automatikus
Kávéőrlemény adagolás		adagoló mechanizmus
Adaghossz		0-250 cl
Víztartály		levehető műanyag
Vízadagolás szabályzás		elektronikus folyamatos
Űrtartalmak - kapacitás	- szemes kávé tartály	kb. 300 gr
	- víztartály	kb. 2,4 lit
Gőz / melegvíz adagoló cső		állítható, hő védelemmel ellátott
Gőz / melegvíz adagolás		Állítható / folyamatos
Felfűtési idő		kb. 2 perc
Italkészítési idő	- eszpresszó kávé	kb. 25 sec/ csésze
	- kávé	kb. 30 sec/ csésze
	- melegvíz	kb. 60 sec/ csésze
	- tejhab	kb. 90 sec/ csésze
Hő védelem		beépített
Árnyékolás		az EN 55014 szabvánnyal összhangban
Szigetelés		I védelmi osztály
Forgalomba hozatali engedélyek		CE
Összhang a következő EN szabályzással		60335
OÉTI engedély száma		4003/98

Tartozékok (a készülék árában), Kávéőrlemény-adagoló kanál, központi egység kulcs, tisztító ecset, vízkeménység mérő kémszál

A Gyártó és a magyarországi Forgalmazó fenntartják maguknak a jogot a készülék és a használati utasítás, előzetes bejelentés nélküli, változtatására. Minden, a gyártásban és alapkoncepcióban bekövetkezett módosítás a technikai fejlődés követésének eredménye.

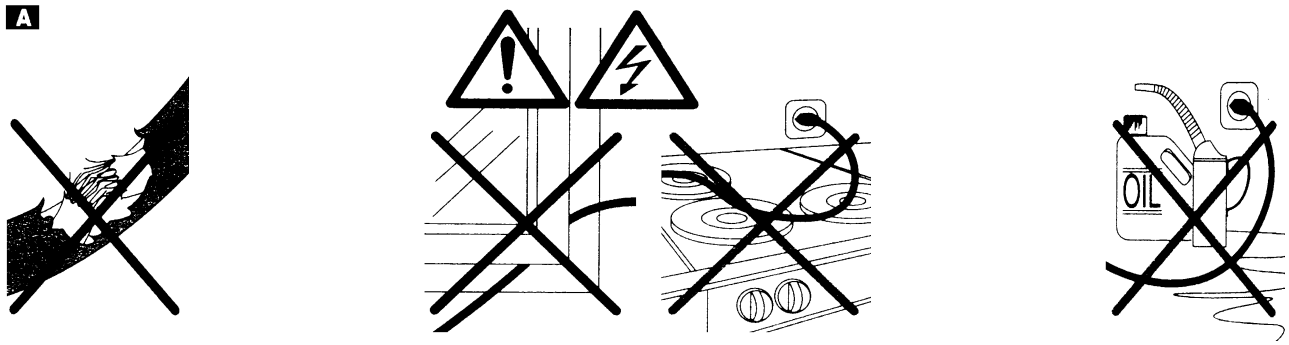

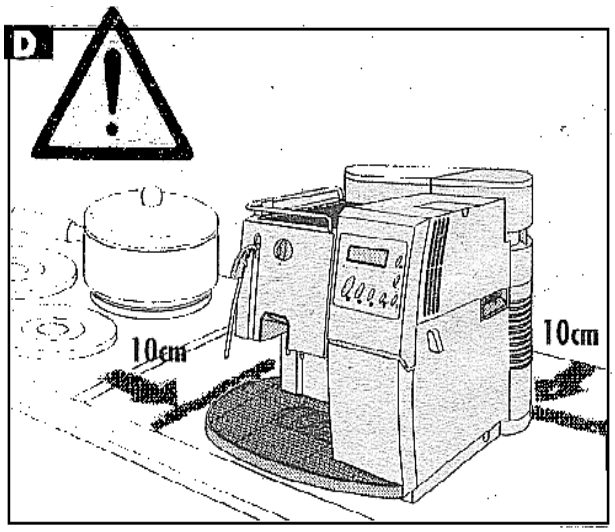

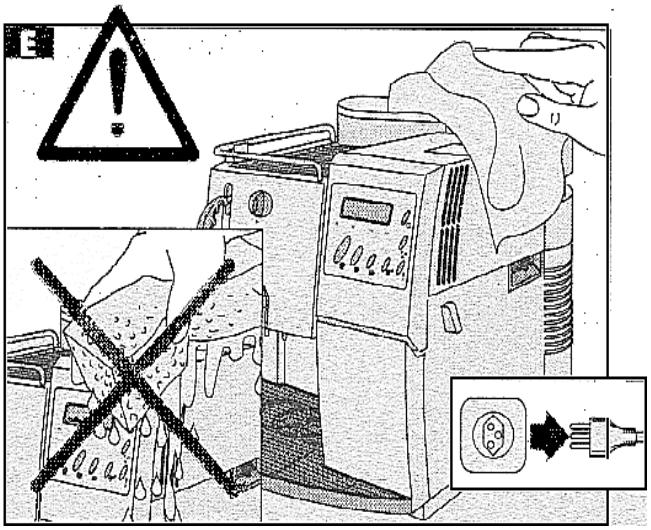

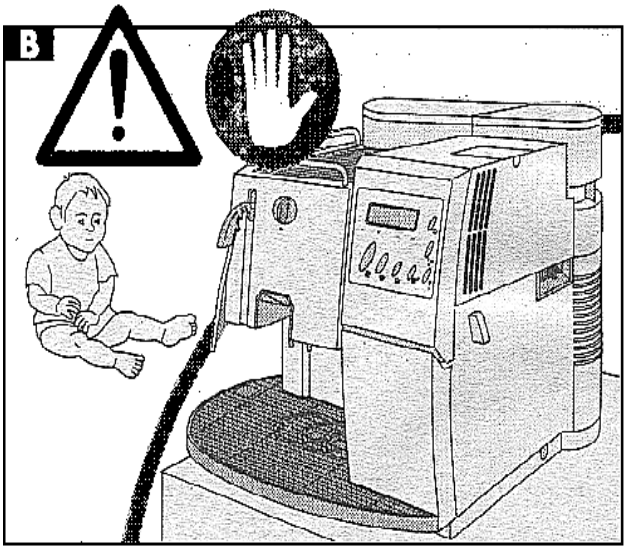

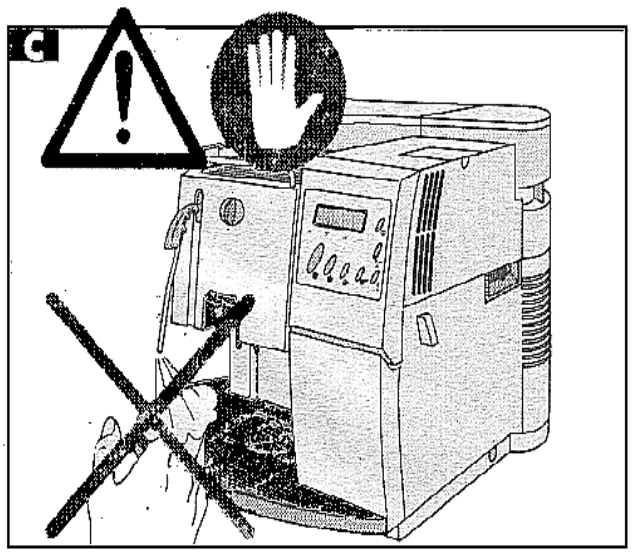

BIZTONSÁGI UTASÍTÁSOK

Az elektromos áram halálos balesetet okozhat! Az elektromos részegységek soha ne érintkezzenek vízzel: rövidzárlat veszélye! A forró gőz és a meleg víz komoly égési sebeket okozhat! A gőz/melegvíz csövet soha ne irányítsa maga felé, ezt óvatosan kezelje, égési sebeket okozhat!

A készüléket kizárólag a megfelelő célra és módon használja
A kávégép nem vendéglátó ipari berendezés, napi kb. 80 adag kávé lefőzésére készült. Szigorúan tilos műszakilag módosítani, vagy nem megfelelő módon használni.

Tiltott használó
A készüléket kizárólag előzetesen kioktatott felnőtt használhatja.

Elektromos feszültség
Soha ne érintse a feszültség alatt álló egységeket! Áramütés, súlyos, esetleg halálos balesetnek teszi ki magát. Csak megfelelő váltóáramú dugaljhoz csatlakoztassa a gépet, a műszaki táblácskán jelzett áramfeszültségnek megfelelően.

A **Elektromos vezeték**
Soha ne használja a készüléket, ha az elektromos kábel sérült. Szakemberrel azonnal cseréltesse ki a megrongálódott kábelt, vagy a hibás dugaljat. Ne csípje be a kábelt olyan helyre, ahol az sérülhet, ne vezesse át forró felületen és védje attól, hogy olajos legyen. Ne úgy mozgassa a készüléket, hogy az elektromos kábellel húzza. Mindig a dugaljat fogva húzza ki a készüléket a falból, és soha ne nyúljon a dugaljhoz vizes kézzel. Ne hagyja a bútorról lelógni a kábelt.

B **Tartsa a gyerekeket távol a készüléktől.**
Figyeljen, arra hogy a gyerekek ne játszhassanak a készülékkel, ők ugyanis nincsenek tisztában az elektromos háztartási készülékek rejtette veszélyekkel.

Elhelyezés
Helyezze a kávéfőző készüléket olyan sima felületre, ahol senki nem tudja felborítani, és így nem tud megsérülni. A kijövő forró gőz, vagy a kieresztett meleg víz, égési sérülést okozhat. Soha ne használja a készüléket szabadban. Ne tegye a készüléket forró felületre, vagy nyílt láng közelébe, károsodhat a készülék külső borítása.

C **Égési sérülés veszélye**- Soha ne irányítsa a melegvíz / gőzkibocsátó csövet a testére. Soha ne érintse a forró felületeket. Mindig a fogantyút, vagy a gombokat használja.

D **A szükséges tér**- A megfelelő működéshez tanácsos betartani a következőket:
- válasszon egy sima vízszintes felületet,
- a készüléket olyan helységben helyezze el, ahol megvannak a megfelelő higiéniai feltételek (csap, lefolyó, stb.) és megfelelő elektromos aljzat.
- a készüléket úgy helyezze el, hogy legalább 10 cm-re legyen a faltól.

E **Tisztítás**- Kezdje a gép tisztítását azzal, hogy minden gombot lekapcsol és kihúzza a készüléket az áramforrásból. Hagyja a gépet kihűlni. Soha ne merítse vízbe. Szigorúan tilos bármilyen eszközzel belenyúlni a gépbe, vagy szétszedni a burkolatot.

Tárolás- Amennyiben hosszabb ideig nem használja a gépet, akkor kapcsolja ki, húzza ki a konnektorból és helyezze száraz helyre, ahol gyerekek nem érhetik el.

Javítás, karbantartás- Nem megfelelő működésnél, vagy ha véletlenül leesett a készülék, rögtön húzza ki a konnektorból. Soha ne működtessen hibás készüléket. Csak szakemberrel végeztessen javítást, a Saeco gyár semmilyen felelősséget nem vállal, hozzá nem értő által végzett javításból eredő kárért.

Tűz esetében kizárólag CO_2 (széndioxidos) tűzoltó készüléket használjon. Tilos más készülékkel oltani. Elektromos áramütés veszélye!

VEZÉRLŐ ÉS ELLENŐRZŐ TÁBLA LEÍRÁSA

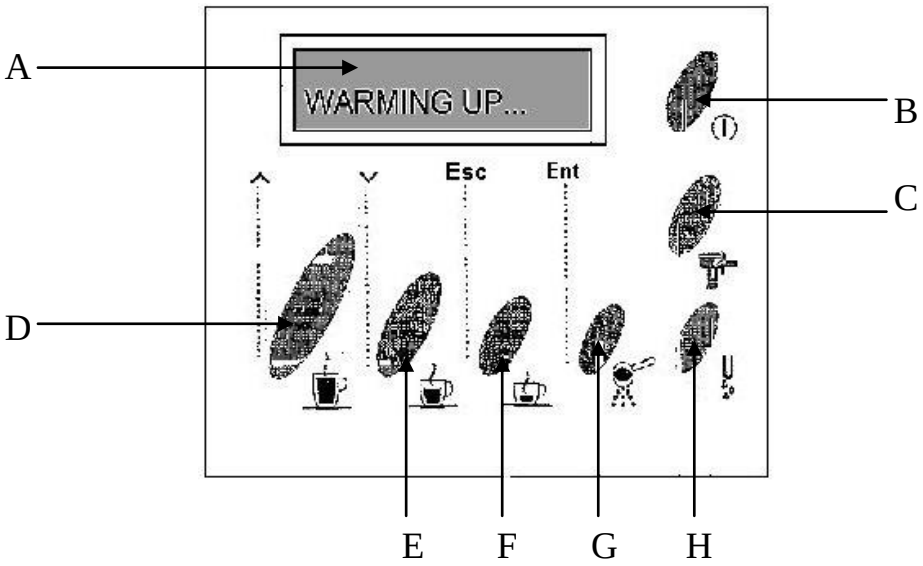

A- Digitális kijelző; B- Készenléti kapcsoló; **D**- Hosszúkávé választó gomb 1 vagy 2 adag, vagy a programozási módban a ▲(fel) jel; **E**- Duplakávé választó gomb 1 vagy 2 adag, vagy a programozási módban a ▼ **(le)** jel; **F**- Presszókávé választó gomb 1 vagy 2 adag, vagy a programozási módban az **ESC** gomb; **G**- Őrölt kávé választó gomb vagy a programozási módban az **ENT** gomb; **C**- Cappuccino választó gomb; **H**- Forró víz választó gomb

KICSOMAGOLÁS ÉS BEÁLLÍTÁS

Az eredeti csomagolás különösen erős. Őrizze meg, arra az esetre, ha karbantartásra kell a gépet küldenie.
A készülék beállításánál a következőkre figyeljen:

⚠ Stabil helyre állítsa a gépet. Ügyeljen arra, hogy gyermekek ne játszhassanak a kávégéppel. Ne helyezze a készüléket meleg felületre, vagy hőforrás mellé

A készüléket mindig forgótányérral használja (24). Összeállításnál ügyeljen arra, hogy a forgótányér a megfelelő nyílásba illeszkedjen.
Ekkor az Ön kávégépe kész az elektromos hálózatra való csatlakoztatásra.

Elektromos csatlakoztatás

⚠ Ne felejtse el, hogy az elektromos készülékek nem megfelelő kezelése halálos balesethez vezethet. Csak váltóáramú dugaljhoz csatlakoztassa a gépet. Az elektromos feszültség mindig feleljen meg a gépen feltüntetett feszültségnek.

⚠ Ne használjon sérült elektromos kábelt. A sérült kábelt, vagy csatlakozó dugót azonnal cseréltesse ki szakemberrel.

⚠ Csak kifogástalan állapotban levő hosszabbítót használjon. A hosszabbító kábel legalább 1 mm^2/vezeték átmérőjű legyen, és földelt dugóban végződjön.

BEÜZEMELÉS ÉS A HASZNÁLAT

⚠

Az elektromos áram halálos balesetet okozhat! Soha ne tegyen elektromosságot vezető terméket vízbe, rövidzárlatot okozhat. A forró gőz és víz komoly égési sebeket okozhat. Soha ne irányítsa a gőz / melegvíz csövet magára, és óvatosan kezelje ezeket: égési sérülés veszélye áll fenn. Az Ön és családtagjai / munkatársai védelmében szigorúan tartsa be az előző fejezetben leírt biztonsági előírásokat.

Csak akkor indítsa el a készüléket, ha már feltöltötte vízzel és szemes kávéval. A kávézacc tartályból (1) vegye ki a központi egység kulcsát és a tisztító ecsetet és helyezze azokat biztos helyre. A gép hátuljából húzza ki az elektromos kábelt, hogy elérje a legközelebbi el. dugaljat (5).

30 A szemes kávé tartályt (16) két csavar lezárja. Vegye le a tetőt (15) és töltse fel szemes kávéval, (kb. 300 gr), majd helyezze vissza a tetőt. Állítsa be az őrlési finomságot a szabályozó gombbal (17), 5-s finomságra (+-2). Erősebben pörkölt kávé esetében (olasz presszókávé keverékek) +2, a gyengébben pörkölt kávé esetében -2.

⚠ Kizárólag szemes kávét tegyen a szemes kávé tartályba, különben fennáll a meghibásodás veszélye. Eltömülnek a darálókések.

⚠ Mielőtt feltöltené a szemes kávé tartályt, győződjön meg róla, hogy az őrölt kávés tartály fedele (14) a helyén van. Ezzel is meggátolva, hogy több kávé kerüljön a KPE -be a kelleténél. Ellenkező esetben a készülék károsodhat.

Vegye le a víztartályt (11), vegye le a tetejét (12) és töltse fel kb. 2 l hideg vízzel. A tartály alján levő szelep meggátolja szivárgást.

Mielőtt a víztartályt a helyére tenné, győződjön meg arról, hogy a szemes kávé tartály tetejét visszahelyezte.

31 Helyezze vissza a feltöltött víztartályt, kissé nyomja le, amíg enyhe kattanó hangot hall. Ez mutatja, hogy a szelep helyére kattant és automatikusan nyílik. Helyezze vissza a tetőt.

⚠ Csak a megengedett mértékig töltse fel a tartályt.

⚠ Mindig hideg emberi fogyasztásra alkalmas vizet töltsön a tartályba, a meleg víz, vagy más folyadék károsíthatják a készüléket.

⚠ Soha ne indítsa el a gépet víz nélkül. Minden használat előtt győződjön meg róla, hogy a tartály fel van töltve.

Csatlakoztassa a készüléket az elektromos hálózathoz és kapcsolja be a főkapcsolót. A kijelzőn a következő felirat jelenik meg WARMING UP (felmelegedés) vagy ENERGY SAVING (takarékos üzemmód).

Amennyiben az utóbbi jelent meg, nyomja meg a készenléti kapcsolót (a vezérlő és ellenőrző tábla leírásánál).

Légtelenítés

Irányítsa a melegvíz/gőz kieresztő csövet (7) a csepegtetőrács (3) fölé. Nyomja meg a forró víz választó gombot (H). A pumpa automatikusan beindul. Várja meg, amíg folyamatosan víz folyik a csőből, majd zárja el. Ekkor elvégezte a légtelenítés műveletét, az Ön kávégépe működésre kész. A kijelzőn a következő felirat olvasható SELECT PRODUCT, READY FOR USE (válasszon italt, használatra kész).

FONTOS: Javasoljuk, hogy a légtelenítést végezze el az első használat előtt, ha hosszabb ideig nem használta a gépet, vagy ha a víztartály teljesen kiürült. Amennyiben a vízpumpa levegős lenne, a következő hibaüzenet jelenik meg a kijelzőn: VENTILATE (légteleníteni).

A KÉSZÜLÉK PROGRAMOZÁSA

32 A programozási módot úgy lehet elérni, hogy folyamatosan megnyomja az **ENT** (őrölt kávé) gombot, amíg a következő üzenet nem látható a kijelzőn:

1 LANGUAGE (nyelv)
2 SYSTEM 2 (2-es szisztéma)

ezek a programozási menü első két sorai. A sor végén egy villogó * látható, amelyet ▲ ▼ (hosszú és dupla kávé) gombokkal mozgathat le és fel. A teljes menü a következő:

1 LANGUAGE (nyelv)
2 SYSTEM (rendszer)
3 WATER HARDN.(vízkeménys.)
4 CUP HEATER(csészemelegítő)
5 TEMP.L.COFFEE(hossz.kávé hőm)
6 TEMP.COFFEE (hőmérséklet)
7 TEMP.S.COFFEE(rövid kávé hőm)
8 PREBREWING(előáztat.kávékész)
9 PREGRINDING(előre őrlés)
10 PROG.H.WATER(melegvíz progr)
11 PROG.CAPPUC(cappuc.progr.)
12 TOTAL COFFEE(számláló)
13 DESCALING(vízkőtelenítés)
14 SIGN.DESCAL(...)
15 TIMER(időkapcsoló)
16 VENDING(megfizettetés)
17 EXIT(kilépés)

A kilépéshez helyezze a * jelet a 17 pontra (EXIT) és nyomja meg az **ENT** billentyűt. A készülék normál üzemmódba kerül.

A menüpontok kiválasztása

A menüpontokon a következő billentyűk segítségével ugrálhat ▲ ▼. Az **ENT** segítségével aktiválhatja a kiválasztott menüpontot. A megfelelő módosításokat a ▲ ▼ billentyűk segítségével teheti meg, majd az **ENT** gombbal rögzítheti. Az **ESC** gombbal kiléphet, rögzítés nélkül. Használja ezt a billentyűt, ha nem biztos abban, hogy jól választott.

A nyelv kiválasztása

Helyezze a ***** jelet a ▲ ▼ gombok segítségével a LANGUAGE menüpontra. Az **ENT** gombbal lépjen be, aktiválja azt. A kijelzőn a következő felirat olvasható:

1 LANGUAGE, ENGLISH
(1 nyelv, angol)

A ▲ ▼ billentyűkkel váltogathat a következő nyelvek közül: deutsch (német), italiano (olasz), francais (francia), english (angol), espanol (spanyol), portugues (portugál). Amennyiben egyiket sem ismeri, válassza az angolt. A kezelési utasítás erre a nyelvre hivatkozik.

A másodlagos fűtési rendszer üzemeltetésének engedélyezése

Ez a készülék rendelkezik egy másodlagos teljesen független fűtési rendszerrel, amely a gőzkazánt vezérli. Ha nem gőzöl a készülékkel, ezt kikapcsolhatja. Ezzel energiát takaríthat meg. Helyezze a * jelet a ▲ ▼ gombok segítségével a SYSTEM 2 menüpontra. Az **ENT** gombbal lépjen be, aktiválja azt. A kijelzőn a következő felirat olvasható:

2 SYSTEM 2, ON
(2 rendszer 2, bekapcsolt)

A ▲ ▼ billentyűkkel megváltóztathatja a bekapcsolt (ON) állást kikapcsoltra (OFF). Ha a második kazán ki van kapcsolva, a gőzfejlesztés nem lehetséges, ezzel együtt a cappuccino készítés sem. A cappuccino választó gomb megnyomásával vagy a gőz gomb (9) megnyitásával a következő üzenet lesz olvasható a kijelzőn:

PLEASE ACTIVATE SYSTEM 2
(Kérem, aktiválja a másodlagos fűtési rendszert)

A vízkeménység beállítása

A megfelelő vízkeménység beállításához meg kell mérnie a használt víz keménységi fokát. Ezt a karbantartó készletben található mérőszalaggal teheti meg. Merítse a mérőszalagot a vízbe az utolsó jelzésig. Pár másodperc múlva emelje ki a vízből. Egy perc elteltével olvassa le az eredményt. Az elszíneződött mezők jelzik a megfelelő keménységet, mégpedig a következők szerint: a legalsó elszíneződött négyzet 1-es keménység, a második elszíneződött négyzet 2-es keménység, a harmadik elszíneződött négyzet 3-as keménység, a negyedik elszíneződött négyzet 4-es keménység. A legkeményebb víz a 4 keménységet, a leglágyabb az 1-es keménységet adja.

Helyezze a ***** jelet a ▲ ▼ gombok segítségével a WATER HARDN. (vízkeménység) feliratra. Nyomja meg az **ENT** billentyűt. A kijelzőn a következő felirat olvasható:

3 WATER HARDN./ MEDIUM
(3 vízkeménység, közepes)

A ▲ ▼ gombok segítségével változtassa meg azt, ha szükséges. Állítsa be a mért keménységet.

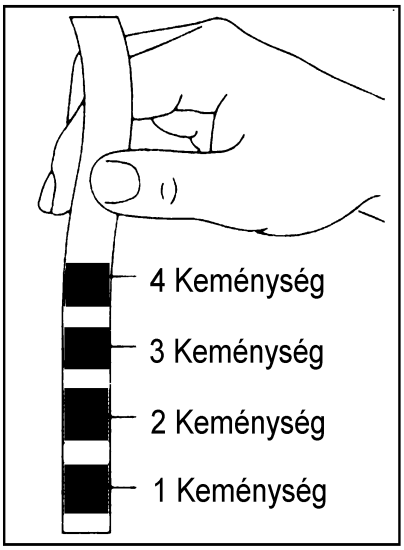

Keménységi érték 4: magas vízkeménység, >29°fH (>14°dh) kb. 80 liter víz átfolyása után, jelez.

Keménységi érték 3: közepes vízkeménység, 20-29°fH (7-14°dh) kb. 150 liter víz átfolyása után, jelez.

Keménységi érték 2: lágy vízkeménység, 12-20°fH (4-7°dh) kb. 300 liter víz átfolyása után, jelez.

Keménységi érték 1: nagyon lágy vízkeménység, 10°fH (3°dh) kb. 500 liter víz átfolyása után, jelez.

A csészemelegítő bekapcsolása

Helyezze a ***** jelet a ▲ ▼ gombok segítségével a CUP HEATER (csészemelegítő) feliratra. Nyomja meg az **ENT** billentyűt. A kijelzőn a következő felirat olvasható:

4 CUP HEATER, ON
(4 csészemelegítő, bekapcsolt)

A ▲ ▼ gombok segítségével megváltoztathatja azt OFF (kikapcsolt) állásba. Ilyenkor a csészemelegítő nem működik.

A vízhőmérséklet beállítása

A Royal Cappuccino készülék rendelkezik egy precíz hőmérséklet beállítási rendszerrel, mellyel a lefőtt kávé hőmérsékletét szabályozhatja. Helyezze a ***** jelet a ▲ ▼ gombok segítségével a TEMP.I.COFFEE (hőmérséklet I. kávé), TEMP.COFFEE (kávé hőmérséklet) vagy a TEMP. S.COFFE (rövid kávé hőmérséklete) feliratra. Nyomja meg az **ENT** billentyűt. A kijelzőn a következő felirat olvasható:

5 TEMP.I.COFFEE, MEDIUM
(5 hőmérséklet hosszú kávé, közepes)

6 TEMP.COFFEE, MEDIUM
(6 hőmérséklet kávé, közepes)

7 TEMP.S.COFFEE, MEDIUM
(7 hőmérséklet rövid kávé, közepes)

A ▲ ▼ gombok segítségével megváltoztathatja azt, a következő beállítások között választhat: minimum, low (alacsony), medium (közepes), high (magas), maximum.

Az előáztatásos kávéfőzési mód kiválasztása

Ennél a kávékészítési módnál a vízpumpa rövid ideig előáztatja az őrleményt, megáll két másodpercre, majd elindítja a beállított vízmennyiség leadását.

Helyezze a ***** jelet a ▲ ▼ gombok segítségével a PRE-BREWING (előáztatás) feliratra. Nyomja meg az **ENT** billentyűt. A kijelzőn a következő felirat olvasható:

8 PREBREWING, ON
(8 előáztatás, bekapcsolt)

A ▲ ▼ gombok segítségével megváltoztathatja azt ON (bekapcsolt), OFF (kikapcsolt), vagy LONG (hosszú előáztatás) állásba.

Az előre darálás kiválasztása

E menüpont kiválasztásával és ON (bekapcsolt) állásba állításával a daráló minden kávékészítés után betölti a következő adagnyi kávéőrleményt a mérlegszerkezetbe. Ezzel is rövidítve a következő kávé elkészítési idejét.

Helyezze a ***** jelet a ▲ ▼ gombok segítségével a PRE GRINDING (előredarálás) feliratra. Nyomja meg az **ENT** billentyűt.
A kijelzőn a következő felirat olvasható:

9 PREGRINDING, ON
(9 előre darálás, bekapcsolt)

A ▲ ▼ gombok segítségével megváltoztathatja azt OFF (kikapcsolt) állásba.

A melegvíz programozása

Amikor ezt a műveletet engedélyezi, a beállított vízmennyiség leadása lehetséges. Kikapcsolt állásban a melegvíz adagolás folyamatos mindaddig, amíg le nem állítják. A melegvíz hosszúságának beállítása csak a programozási mód engedélyezésével lehetséges. Válassza a PROG.H.WATER (melegvíz programozása) menüpontot. Nyomja meg az **ENT** gombot, hogy belépjen a menüpontba. A kijelzőn a következő felirat olvasható:

10 PROG.H.WATER, ON
(10 melegvíz programozása, bekapcsolva)

A ▲ ▼ gombok segítségével megváltoztathatja azt OFF (kikapcsolt) állásba.

A cappuccino programozása

Amikor ez a lehetőség aktiválva van, a készülék leadja a beállított cappuccino mennyiségét. Kikapcsolt állásban a cappuccino adagolás folyamatos mindaddig, amíg le nem állítják. A cappuccino hosszúságának beállítása csak a programozási mód engedélyezésével lehetséges. Válassza a PROG.CAPUC (cappuccino programozása) menüpontot. Nyomja meg az **ENT** gombot, hogy belépjen a menüpontba. A kijelzőn a következő felirat olvasható:

11 PROG.CAPUC.,ON
(11 capuccino programozása, bekapcsolt)

A ▲ ▼ gombok segítségével megváltoztathatja azt OFF (kikapcsolt) állásba.

A számláló megtekintése

Helyezze a ***** jelet a ▲ ▼ gombok segítségével a TOTAL COFFEES (összes kávé) feliratra. Nyomja meg az **ENT** billentyűt. A kijelzőn a következő felirat olvasható,

12 TOTAL COFFEE
(12 összes kávéadag)

és a kijelzőn megjelenik az eddig lefőzött kávéadagok száma. A számláló összes kávéadagot számlál, nem kisérve külön a rövid, dupla vagy hosszú kávék számát, hiszen a kávéfelhasználás valószínűleg egyforma minden egyes adagnál. A számláló nem nullázható.

A menüpont elhagyásához választhatja az **ENT** vagy **ESC** gombokat.

Vízkőtelenítés

Helyezze a ***** jelet a ▲ ▼ gombok segítségével a DESCALING (vízkőtelenítés) feliratra. Nyomja meg az **ENT** billentyűt kiválasztva azt. A kijelzőn a következő felirat olvasható:

13 DESCALING
(13 vízkőtelenítés)

Erről bővebben a vízkőtelenítési részben olvashat, a következő oldalak valamelyikén.

Timer - Időkapcsoló

Az energiatakarékos üzemmód automatikus bekapcsolását állíthatja itt be. A felkínált időtartamok, 15 perctől 12 óráig, az utolsó kávékészítéstől számítva. A 0:00 idő kiválasztásával kikapcsolt állásba állítja ezt a funkciót. A készülék mindig aktív üzemmódban lesz.

Helyezze a ***** jelet a ▲ ▼ gombok segítségével a TIMER (időkapcsoló) feliratra. Nyomja meg az **ENT** billentyűt kiválasztva azt. A kijelzőn a következő felirat olvasható:

STANDBY, AFTER 0:00
(készenléti állapot, 0:00 után)

A ▲ ▼ gombok segítségével beállíthatja a kívánt időintervallumot. Az **ENT** billentyű megnyomásával rögzíti azt.

Ha egy előre beállított idő éppen letelne, a kijelzőn az ENERGY SAVING (energiatakarékos) felirat olvasható. A készenléti kapcsoló ⏻ megnyomásával aktiválhatja a készüléket.

A forgalomkísérési funkció

Az Ön készüléke egy olyan számláló berendezéssel rendelkezik, amely kíséri minden elkészített ital számát. Egy másik számláló rendszer lehetővé teszi, hogy bizonyos mennyiségek után a készülék letiltsa a további italkészítést. Ez a menüpont egy speciális kód segítségével érhető el.

Helyezze a ***** jelet a ▲ ▼ gombok segítségével a VENDING (forgalom kisérés) feliratra. Nyomja meg az **ENT** billentyűt kiválasztva azt. A ▲ ▼ gombok segítségével lépkedhet az almenü pontjain. A melegvíz választó gomb megnyomásával az almenüből kiléphet. A kijelzőn a következő feliratok olvashatóak:

CODE, ****
(A titkos kód megadása)

1 LARGE COFFEE, TOTAL
(1 hosszú kávék száma)

1 COFFEE, TOTAL
(1 középhosszúságú kávék száma)

1 SMALL COFFEE, TOTAL
(1 rövid kávék száma)

HOT WATER, TOTAL
(Melegvíz leadások száma)

COUNTER LOCKING
(Számlálóval való lezárás)

COUNTER CYCLES
(Ciklusszámláló)

A titkos kód programozása

A kód védelmet nyújt, hogy illetéktelenek elérjék a készülék forgalom ellenőrzési módját. Vigye be, minden menüpont eléréséhez, és minden módosítás előtt. A kódot elég egyszer bevinnie. A módosítások elvégezhetőek mindaddig, amíg a programozási mód engedélyezett.

A készülék gyárilag nincs ellátva kóddal. Vegye figyelembe az alábbi lépéseket a kód megadásánál:

A ▲ ▼ gombok segítségével állítsa a * jelet a VENDING menüpontra és az **ENT** billentyű megnyomásával aktiválja azt. A kijelzőn a következő felirat olvasható:

16 VENDING
(16 forgalom kisérés)

Válassza az **ENT** billentyűt. Ekkor a kijelzőn a következő üzenet jelenik meg:

CODE, ****
(Kód, ****)

A ▲ ▼ gombok segítségével válassza ki a megfelelő számot 0-9-ig. Az **ENT** gombbal vigye be a kiválasztott számot. Ezzel a kurzor automatikusan átugrik a következő karakterre. Az előzőkben leírtaknak megfelelően állítsa be további három számot is. Miután választott kódszámot, szükséges ezt memorizálnia a készülékkel. A következő üzenet olvasható a kijelzőn:

NEW CODE ?, SAVE NO
(új kód ?, mentés nem)

A ▲ ▼ gombok segítségével a kódszám menthető vagy sem: **YES** (igen) vagy **NO** (nem).

A kód bevitele

A ▲ ▼ gombok segítségével vigye be az Ön által választott kódot és helyezze a * jelet a módosítani kívánt számlálási menüpontra. Az **ENT** billentyűvel aktiválja a megfelelőt. A kijelzőn a következő felirat olvasható:

CODE ?
(Kód ?)

A ▲ ▼ gombok segítségével válassza ki a megfelelő számot 0-9-ig. Az **ENT** gombbal vigye azt be. Ha rossz kódot vinne be, a kijelzőn a következő hibaüzenet olvasható:

CODE FAULTY
(Hibás kód)

Három hibás próbálkozás után a belépés tovább nem lehetséges.

A számlálók módosítása
Hosszú kávé számlálója

1 LARGE COFFEE, TOTAL
(1 hosszú kávé, számláló)

A kijelzőn megjelenik a hosszúkávék száma az utolsó nullázás óta. A **VENDING** menüpontból válassza a **LARGE COFFEE** almenüpontot a ▲ ▼ és az **ENT** gombok segítségével. A ▲ ▼ gombok segítségével lehetséges változtatni a beállított értékeken (pl. lenullázni a számlálót). Az **ENT** billentyűvel vigye be a kiválasztott értéket. Az **ESC** billentyű megnyomásával változtatás nélkül kiléphet. Az esetleges változások figyelmen kívül maradnak.

Közép kávé számlálója

1 COFFEE, TOTAL
(1 közép kávé, számláló)

A kijelzőn megjelenik a duplakávék száma az utolsó nullázás óta. A **VENDING** menüpontból válassza a **COFFEE** almenüpontot a ▲ ▼ és az **ENT** gombok segítségével. A ▲ ▼ gombok segítségével lehetséges változtatni a beállított értékeken (pl. lenullázni a számlálót). Az **ENT** billentyűvel vigye be a kiválasztott értéket. Az **ESC**-el változtatás nélkül kiléphet.

A rövid kávé számlálója

1 SMALL COFFEE, TOTAL
(1 rövid kávé, számláló)

A kijelzőn megjelenik a rövidkávék száma az utolsó nullázás óta. A **VENDING** menüpontból válassza a **SMALL COFFEE** almenüpontot a ▲ ▼ és az **ENT** gombok segítségével. A ▲ ▼ gombok segítségével lehetséges változtatni a beállított értékeken (pl. lenullázni a számlálót). Az **ENT** billentyűvel vigye be a kiválasztott értéket. Az **ESC** billentyű megnyomásával változtatás nélkül kiléphet. Az esetleges változások figyelmen kívül maradnak.

Melegvíz számlálója

1 HOT WATER
(1 melegvíz, számláló)

A kijelzőn megjelenik a melegvíz száma az utolsó nullázás óta. A **VENDING** menüpontból válassza a **HOT WATER** almenüpontot a ▲ ▼ és az **ENT** gombok segítségével. A ▲ ▼ gombok segítségével lehetséges változtatni a beállított értékeken (pl. lenullázni a számlálót). Az **ENT** billentyűvel vigye be a kiválasztott értéket. Az **ESC** billentyű megnyomásával változtatás nélkül kiléphet. Az esetleges változások figyelmen kívül maradnak.

Számláló

COUNTER
(Számláló)

Ezzel a funkcióval beállíthatja azt az adagszámot, miután a készülék leáll az italadagolásokkal. Hasznos lehet a karbantartás elvégzéséhez. Abban az esetben, ha ez az érték **0**, ez a letiltás nincs aktiválva. A **VENDING** menüpontból válasszuk a **COUNTER** almenüpontot. Használja a ▲ ▼ és **ENT** gombokat hogy megváltoztassa a választott értékeket. Az **ESC** billentyű megnyomásával változtatás nélkül kiléphet. Az esetleges változások figyelmen kívül maradnak. Az esetlegesen beállított érték elérésekor a kijelzőn a következő üzenet olvasható:

COFFEE DISPENS.,BLOCKED
(Kávéadagolás letiltva)

A cappuccino készítő gomb megnyomásával nullázhatja a számlálót.

A felhasznált kávémennyiség beállítása

33 A felhasznált kávémennyiség beállító kar (18) segítségével Ön megváltoztathatja az egy adaghoz felhasznált kávé mennyiségét 6 és 9 gr között. A kar megfelelő állásba állításával kiválaszthatja az óhajtott kávémennyiséget (- = 6gr, + = 9gr)

TANÁCSOK ÉS AJÁNLATOK

Teszt

Amennyiben a készüléket nem használták hosszabb ideje, mindig tanácsos átmosni. Mindez egészségvédelmi okokból is ajánlatos. Ezt úgy végezheti el, hogy a teavíz/gőz adagoló cső (7) alá egy csészét helyez és a forróvíz-választó gomb megnyomásával, feltölti melegvízzel.

Előremelegített csészék

A jó minőségű kávé egyik előfeltétele az előmelegített csésze. A csészéket a csészemelegítőn melegítheti fel.

Az üzemhőmérséklet jelzés

Amikor bekapcsolja a készüléket, a kijelzőn a következő felirat olvasható:

WARMING UP
(felmelegedés)

Amint a készülék elérte a beállított üzemhőmérsékletet a kijelzőn a következő felirat lesz olvasható:

SELECT PRODUCT, READY FOR USE
(válasszon italt, használatra kész)

A szemes kávé tartály ürességének üzenete

Ha a kijelzőn a COF.BEANS EMPTY, READY FOR USE (nincs szemes kávé, használatra kész) felirat olvasható, a daráló leáll. Töltse fel a tartály szemes kávéval és indítsa újra a kávékészítést.

A víztartály ürességének üzenete

Ha a kijelzőn a WATERTANK EMPTY (üres víztartály) felirat olvasható a kávékészítés leáll. Töltse fel a tartályt vízzel és indítsa újra a műveletet.

A zacctartály telítettségének üzenete

Ha a kijelzőn a DREGDRAWER FULL, READY FOR USE (zacctartály tele, használatra kész) felirat olvasható a készülék lefőzött 30 adag kávét, miközben a zaccfiók nem volt ürítve. Ürítse ki, és folytassa a készülék használatát. Az ürítést bekapcsolt készülék mellett tegye meg, különben a készülék nem érzékeli.

Őrlés

Amennyiben a kávé túl gyorsan (túl durva az őrlésfinomság), vagy nagyon lassan folyik (túl finom az őrlésfinomság), a daráló nem megfelelően van beállítva, ezt korrigálni kell.

Javasolt őrlési beállítás: 5-ös fokozat (+-2). Túl durva őrlés esetén állítsa alacsonyabbra az őrlési finomságot (pl. 5-ról 3-ra). Túl finom őrlés esetén, állítsa magasabbra az őrlési finomságot (pl.5-ról 7-re). Az őrlésfinomság kihatással van a lefőtt kávé minőségére. Az optimális őrlésfinomság esetén a kávé se nem túl gyorsan, se nem túl lassan folyik ki a kifolyónyílásokon.

⚠ Csak kizárólag őrlés közben állítsa a finomságot, különben károsodhat a készülék. Kerülje el a szélsőséges beállításokat (pl.1-s). Próbálkozzon egy másik minőségű kávéval, mivel nem minden kávé megfelelő presszókávé készítéséhez. Az új beállítás csak 3-4 kávé lefőzése után érzékelhető.

Kávéválasztás

Csak friss és erősen pörkölt kávét használjon. Ahhoz hogy erős és aromás kávét kapjon, használjon eszpresszó kávéhoz való speciális keveréket és előmelegített vastag falú kávéscsészéket. Javasoljuk, hogy a kávét őrizze hűvös, száraz helyen, hogy ne veszítsen aromájából.

Működési idő

A készülék egész nap bekapcsolt állapotban lehet. Mégis abban az esetben, ha hosszabb ideig nem készít rajta kávét, ajánlatos alkalmazni az energiatakarékos üzemmódot. Ezzel kapcsolatosan nézze meg a megfelelő fejezetet (Timer - Időkapcsoló című fejezet). Hosszabb üzemszünet esetén kapcsolja ki a készüléket a főkapcsolón (4). Bekapcsolás után két perccel a készülék üzemkész.

A készülék kikapcsolása

A készüléket csak abban az esetben kapcsolja ki, ha befejezte a kávéfőzési ciklust. Sohasem a kávéfőzési ciklus közben.

Kávédaráló védelme

A szemes kávé tartály speciális védelemmel van ellátva, ami meggátolja, hogy ujjaival a darálóba nyúljon. A rendszer védelmet biztosít a lehetséges balesetekkel szemben, de ugyanakkor a nagyobb szemű, vagy olajosabb kávé leállíthatja a darálót. Ebben az esetben vegye ki kávészemeket az elakadás helyéről, majd ha kiürült a tartályt tisztítsa és zsírtalanítsa.

Víz minősége

A kávé minőségén, a darálás finomságán és a vízhőmérsékleten kívül a víz minősége is erősen befolyásolja, a lefőzött kávé minőségét. Ezért javasoljuk, hogy használjon vízlágyítót, ami nemcsak a vízkövet szűri ki, de megszünteti a kellemetlen mellékízt és az organikus szennyeződést is. A vízlágyító a fentieken kívül megóvja a készülék fűtőegységét, és így hosszabb életű lesz a készülék. Minden nap ürítse ki a víztartályt és töltse fel friss vízzel. Forduljon tanácsért a Cady-Trade'95 Kft-hez.

KÁVÉKÉSZÍTÉS

Az Ön készüléke dupla vízkörös rendszerrel ellátott, amely lehetővé teszi, hogy egy időben kávét és teavizet, kávét és cappuccinot vagy kávét és gőzt készítsen. Két kávé készítése közben történő cappuccino, gőz vagy teavíz adagoláskor a második kávé egy kicsit várathat magára, amíg a másodlagos művelet be nem fejeződik.

Leadott kávé mennyiségének beállítása

A készülék lehetővé teszi, hogy csészékre szabott mennyiséget készítessen vele. Három hosszúság állítható be, mégpedig hosszú kávé, dupla kávé, presszókávé. A kijelzőn végigkísérhető a leadott kávé mennyisége.

Az adaghosszúságok beállítását úgy végezheti el, hogy az állítani kívánt kávé választógombját folyamatosan benyomva tartja, mindaddig, amíg a megfelelő mennyiségű kávé kifolyik a csészébe (max. 250 ml). Fontos, hogy adaghossz állításnál a gomb folyamatosan be legyen nyomva. A kijelzőn közben a következő üzenet olvasható:

1 SMALL COFFEE, PROGR. QUANTITY
(1 rövid kávé, adaghossz állítás)

Figyelem! Ha az előáztatási program engedélyezett, amikor adag hosszúságot állít, folyamatosan tartsa nyomva a kiválasztott gombot, amíg a kívánt mennyiség a csészébe nem kerül. Akkor is nyomja a gombot, amikor a vízpumpa előáztatás után leáll egy pillanatra.

Két adag kávé - egyszerű!

Minden egyes kávéválasztó gomb megnyomására egy adag kávé készül. Ha kétszer nyomja meg a gombot (2 sec.-on belül), akkor 2 adag kávé készül egyszerre. Ilyenkor a két csészét egymás mellé kell, hogy helyezze. Az egyik kifolyónyílás az egyik, a másik nyílás a másik csészét tölti. Mindhárom hosszúságú kávéból lehetséges két adagot készíteni egyszerre, az előbb leírt módon.

Szemes kávé

34 Az Ön automata kávégépe minden egyes csészéhez külön őrli a kávét, azaz egymás után két adagot őröl 2 csésze kávéhoz. Ez alapfeltétel, hogy a kávé finom legyen.

⚠ Minden egyes kávé lefőzése előtt győződjön meg arról, hogy a gőzadagoló gomb (9) el van zárva.

Állítsa be a kívánt őrlési finomságot, javasolt átlagos finomság: 5 (+-2) Ezzel kapcsolatban olvassa el az Őrlés című fejezetet.

⚠ Csak a daráló működése közben állítsa az őrlésfinomságot, különben károsodhat a daráló.

Igényének megfelelően helyezzen 1 vagy 2 csészét a csöpögtető rácsra (3), a kávékifolyó alá (6). Nyomja meg a kívánt hosszúságú kávé készítési gombját. A készülék elkészíti a kiválasztott kávét. Ha időközben szeretné leállítania a készüléket, mert pl. kisebb csészét rakott a kifolyónyílások alá, nyomja meg még egyszer a kávéválasztó gombot. Két adag lefőzésénél, amikor az első leadását leállította, a második adagot már nem készíti el a készülék.

Darált kávéból való kávékészítés

⚠ Győződjön meg róla, hogy kizárólag közepes őrlésfinomságú kávé kerüljön a készülék e részébe. Sohasem szabad egész kávészemeket betölteni ebbe a tartályba.

⚠ Közvetlenül a kávékészítés előtt töltse be a frissen őrölt kávét a (14) tartályba. Fontos tudnia, hogy az őrölt kávé gyorsan elveszti aromáját!

35 Használja az adagoló kanalat, és mindig teljesen töltse azt fel őrölt kávéval. Nyomja meg az őrölt kávéból való kávékészítés választógombját, majd a kívánt hosszúságú kávé választógombját. Ebben az üzemmódban egyszerre csak egy adag kávét készíthet, és csak egy adagnyi őrleményt tölthet a tartályba. Kétadagnyi kávé tönkreteszi a készüléket. Ha időközben szeretné leállítania a kávéadagolást, nyomja meg még egyszer a kávéválasztó gombot.
FONTOS! Ez a művelet csak egy ciklust engedélyez, a két kávé funkció itt nem használható.

Melegvíz

A forró vízkészítés független a kávékészítéstől. Így megfelelő hőmérsékletű vizet kaphat tea, leves, forrócsokoládé, esetleg más instant italkészítéshez. A forró víz választó gomb megnyomásával a kijelzőn a következő üzenet olvasható:

HOT WATER, READY FOR USE
(Melegvíz, fogyasztásra kész)

SELECT PRODUCT, READY FOR USE
(Válasszon italt, fogyasztásra kész)

Ez azért van, mert a készülék képes egy időben két féle italt készíteni. A melegvíz-adagolás alatt, kizárólag a beállított mennyiség kerül a csészébe, ha a megfelelő program engedélyezett. Ellenkező esetben az adagolást a gomb újbóli megnyomásával szakíthatja meg, amikor elegendő vizet talál a csészében. Amikor kizárólag melegvizet kér, az adagolás gyorsabb, mint amikor a készülék kávét is készít.

A melegvíz hosszúságát úgy állíthatja be, hogy folyamatosan nyomva tartja a melegvíz választó gombot mindaddig, amíg a megfelelő mennyiség a csészébe nem kerül.

FONTOS: a melegvíz hosszúsága csak akkor programozható, ha a megfelelő programlépésnél engedélyezte.

Programozás alatt a következő üzenet olvasható a kijelzőn:

HOT WATER, PROGR.QUANTITY
(melegvíz, mennyiség programozása)

36 Helyezze a csészét közvetlenül a vízkifolyó cső alá (7) és nyomja meg a melegvíz adagoló gombot. Ekkor a meleg víz automatikusan elkezd folyni.

Gőzadagolás

A gőz a tej (cappucchino), vagy más ital felmelegítésére szolgál.

⚠ Minden használat után azonnal tisztítsa le a csövet nedves ruhával. A ráragadt tejet később igen nehéz eltávolítani. A legegyszerűbb tisztántartási mód, ha tejgőzölés után tiszta vízbe meríti a gőzkieresztő csövet, és ezt gőzöli egy rövid ideig. Amikor elzárja a csapot előfordulhat, hogy a cső felszív egy kis mennyiségű folyadékot. Ha vizet szívna vissza, nem történik semmi baj. Szerves folyadék esetében (pl. tej) a visszaszívott anyag bomlásnak indulhat.

⚠ A (9) gőzcsapot megnyitva a következő két üzenet olvasható:

STEAM, READY FOR USE
(Gőz, használatra kész)

SELECT PRODUCT, READY FOR USE
(Válasszon italt, használatra kész)

Ez azért van, mert a készülék képes egy időben gőzölni és italt készíteni.
Óvatosan nyissa ki a csapot (9) a gombot az óramutató járásával ellentétes irányba forgatva. Várja meg, hogy a kicsapódott víz kifolyjon, majd tegye mélyen a csövet (7) a felmelegítésre szánt folyadékba.

■ Lassan nyissa ki ütközésig a melegvíz / gőz csapot (9), miközben lentről fölfelé körkörös mozdulatokkal mozgatja a poharat. Amikor az ital megfelelő hőmérsékletű, zárja el a csapot és azonnal tisztítsa le a csövet nedves ruhával, vagy az előbbiekben leírt tisztítási módot kövesse, tiszta vízzel.
FIGYELEM: a cső igen forró, égési sérülést okozhat!

Cappuccino hab

A különleges cappuccino fej alkalmas tejhab készítésére, minden különösebb probléma nélkül. Amikor megnyomja a cappuccino választó gombot a kijelzőn a következő felirat lesz olvasható

CAPPUCCINO, READY FOR USE
(Cappuccino, használatra kész)

Ez azért van, mert a készülék képes egy időben gőzölni és italt készíteni.

BEÉPITETT BIZTONSÁGI EGYSÉGEK

Cappuccino készítésnél a beállított mennyiség kerül adagolásra, ha a programozási módban ez engedélyezett. Ellenkező esetben a cappuccino választó gomb újbóli megnyomása leállítja a tejhab adagolását. A kívánt hosszúságot a választógomb folyamatos megnyomásával állíthatja be.

FIGYELEM a tejhab mennyiségének programozása csak akkor állítható be, ha a megfelelő programlépésben ezt engedélyezte.

25 Tejhab adagolásához a (26) csövet merítse hideg tejbe. Ügyeljen arra, hogy ha tejeszacskóba dugja a csövet, akkor az, megfelelően szellőzzön. Tegye a csészét a cappuccino készítő fej alá, és nyomja meg a választógombot. A tejhab adagolás növelhető a (28) szelep megnyitásával. Ajánlott sovány, 1,5% zsírtartalmú tejet habosítani.

A cappuccino-készítő fej tisztítása

Tejhab készítés után merítse a csövet (26) tiszta vízbe, és mossa át vele a fejet. Csak így tudja kellőképpen eltisztítani.

Automata kikapcsolás

A készülék automatikusan kikapcsol, és addig nem működik, amíg a szervizajtó nyitva van. Ha a központi egység nincs a helyén, meleg vizet és gőzt kaphat, kávét nem készíthet.

Az őrlés idejének elektronikus felügyelete

Amennyiben a szemes kávé tartály kiürül a daráló 20 sec. után automatikusan leáll. Töltse fel a tartályt, ezután újból készíthet kávét.

A vízpumpa elektronikus ellenőrzése
Ahogy a víztartály kiürül, a készülék automatikusan leáll.

A hőmérséklet automatikus beállítása
Ez az utasítás garantálja a megfelelő hőmérsékletet kávé, melegvíz, vagy gőz készítéshez. A kávékészítés automatikusan leáll, ha a hőmérséklet túl magas, vagy túl alacsony. A készülék rendelkezik egy biztonsági termosztáttal és a túlmelegedés elleni védelemmel.

A daráló védelem, pl. kavics ellen
A legjobb kávéba is kerülhet apró kavicsszem. Hogy elkerülje a károsodást, a kávédaráló rendelkezik kavics elleni védelemmel. Ha kavics kerül a darálóba, azonnal erős zörgést hallunk. Azonnal állítsa le a készüléket. Amennyiben Ön nincs a készülék mellett, a daráló kb. 20 sec. után automatikusan leáll.

FONTOS: hogy a motor ne károsodjon, az újraindítás előtt távolítsa el a kavicsot. Ilyen esetben forduljon szakszervizhez!

TISZTITÁS / KARBANTARTÁS

Amennyiben kávégépét rendszeresen tisztítja és karbantartja, folyamatosan jó minőségű kávét készít Önnek és a készülék élettartama is meghosszabbodik.

⚠

- Bármilyen tisztítás előtt a készüléket húzza ki az elektromos dugaljból.
- Tisztítás előtt hagyja a gépet kihűlni.
- Soha ne tegye a készüléket vízbe, vagy más folyadékba, ezzel komoly kárt okozhat.
- A készülék egyetlen részét se mossa el mosogatógépben.
- Szárításhoz ne használjon sütőt, vagy mikrohullámú főző készüléket.

Víztartály / Csöpögtető tálca / Kávézacc tartály / Kávékifolyó / Gép
39 Hogy a központi egység és környéke (22) tiszta maradjon, minden nap ürítse ki a kávézacc tartályt (1).
Tisztítsa rendszeresen, (nem súroló tisztítószerrel) a víztartályt (11), a csöpögtető tálcát (2), a csöpögtető rácsot (3) és a kávézacc tartályt (1), majd jól szárítsa meg ezeket a részeket.

40 A kávékifolyó csövet (6) tisztításhoz ki lehet emelni. Húzza ki és öblítse ki a kifolyócsövet meleg vízzel.

Időnként törölje át a készüléket nedves, majd száraz ruhával. Az őrölt kávés adagoló tartályt (14) a karbantartókészletben található ecsettel tisztítsa.

Központi egység (22)

A központi egységet (22) naponta egyszer tisztítsa ki, hetente egyzser pedig kenje meg kenőanyaggal (forduljon tanácsért a Cady-trade'95 Kft-hez). Eltömülése esetén a készülék károsodhat. A főkapcsolóval kapcsolja ki a gépet, nyissa ki a szerviz ajtót (19). Legelőször vegye ki a kávézacc tartályt (1).

A központi egységet (22) a fogantyújánál (21) fogva lehet kivenni, úgy hogy megnyomja a jelzett helyen (press). Ezt követően mosószeres meleg vízzel tisztítsa ki, mossa el. Figyeljen arra, hogy a szűrőn ne maradjon kávémaradék. Szükség esetén vegye le a felsőszűrőt, és kefével tisztítsa el. Ezután rakja vissza és szárítsa meg az egész központi egységet.

A felső szűrőt a készülékkel szállított kulccsal tudja leemelni, úgy hogy a csavarra illesztett kulcsot az óramutató járásával ellentétes irányba forgatja, miközben kézzel a szűrőt rögzíti. Ezután jól szárítsa meg a központi egység részeit, a kulcs segítségével óvatosan helyezze vissza a szűrőt.

Vegye ki és tisztítsa meg a KPE fiókot (23), de ne használjon súroló anyagot. Alaposan tisztítsa meg a belső részt, majd helyezze vissza a helyére.

A fogantyúnál tartva helyezze vissza a KPE-t, kis kattanást kell hallania, majd zárja vissza a szervizajtót és helyezze vissza a kávézacc tartályt. Visszahelyezésnél a KPE tölcsér ferdén kell, hogy álljon!

⚠ Amikor a helyére teszi a KPE-t, ne nyomja meg a press-el jelzett helyet, mivel ezzel károsíthatja a készüléket.
Figyelem! Ha a KPE nincs a helyén a kijelzőn a következő hibaüzenet olvasható:

BREW UNIT MISS
(KPE hiányzik)

ilyenkor nem tud kávét készíteni.

Kávédaráló védelme

⚠ Soha ne tegyen vizet a kávéőrlő részbe, károsíthatja a készüléket.

Amennyiben a tartályban levő kávészemek összeragadnak, akkor a tartályt ki kell tisztítani. Forduljon szakszervizhez!

Cappuccino készítő

52 A tejhabosító gyors tisztításához merítse a felszívó csövet tiszta vízbe és indítsa el a tejhab-készítést. Így átmossa a fejet.
Hatásosabb mosáshoz vegye le a fejet és mossa át. Vegye le a fedelét (29) ezzel is könnyebb a tisztítása.

VÍZKŐTELENÍTÉS

Vízkőteleníteni kell minden felületet és átfolyó csövet, így biztosítva a szelepek, fűtés ellenőrzés és az egyéb fontos részek megfelelő működését.
A víz keménységének függvényében vízkőteleníteni kell minden 1-2 hónapban. Magasabb vízkeménység esetén, ennél sűrűbben ajánljuk.

Ha az Önöknél használt víz keménysége magasabb 18 dH (német keménység) foknál, vízlágyító használata kötelező. A helyi vízművek hatáskörébe tartozik a vízkeménység ismertetése vagy használja a vízkeménység-mérő pálcát. Vízlágyító használatával javul a kávé minősége, védi a készüléket és megnöveli a vízkőtelenítések közötti időt.

Megjegyzés: Kizárólag a Saeco cég által kifejlesztett vízkőoldószert használhatja vízkőtelenítésre. Más szer használatából eredő károkért felelőséget nem vállalunk. Forduljon az importőrhöz tanácsért (Cady-Trade'95 Kft.)

Amikor elérkezett a vízkőtelenítés ideje, a készülék kijelzőjén a következő felirat olvasható:

DESCALING
(Vízkőteleníteni)

A készülék nem azt kíséri, hogy belülről mennyire vízköves, hanem azt, hogy mennyi víz folyt át rajta. A beállított vízkeménységtől függően meghatároz egy vízmennyiséget, ami után nagy valószínűséggel, már elvízkövesedett.

A kijelzőről az üzenetet a programmenü 14 pontjánál tüntetheti el.

A következő beállításokat alkalmazhatja:

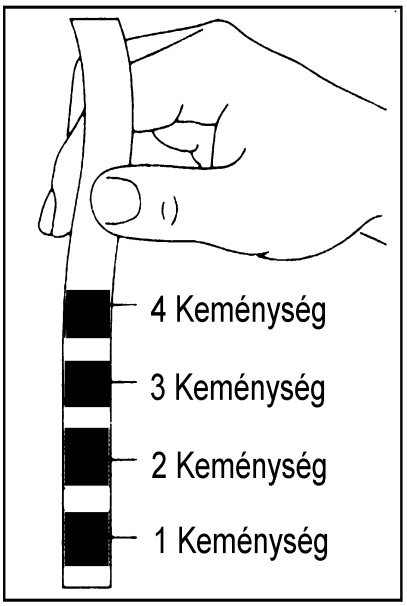

Keménységi érték 4: magas vízkeménység, >29°fH (>14°dh) kb. 80 liter víz átfolyása után, jelez.

Keménységi érték 3: közepes vízkeménység, 20-29°fH (7-14°dh) kb. 150 liter víz átfolyása után, jelez.

Keménységi érték 2: lágy vízkeménység, 12-20°fH (4-7°dh) kb. 300 liter víz átfolyása után, jelez.

Keménységi érték 1: nagyon lágy vízkeménység, 10°fH (3°dh) kb. 500 liter víz átfolyása után, jelez.

Kemény víz esetében ajánlatos vízlágyító használata. Ezzel készülékének élettartamát valamint az elkészült kávéitalok jó minőségét biztosíthatja.

Vízkőtelenítésnél a következőkre kell ügyelnie: csak a Saeco cég által kifejlesztett vízkőtelenítőt használjon. Ellenkező esetben a keletkezett károkért nem vállalunk felelőséget. Ilyen szert a magyarországi importőrtől szerezhet be (Cady-Trade'95 Kft).
A vízkőtelenítést két módon végezheti el, mégpedig:

<u>Automatikus vízkőtelenítés</u>

Lépjen be a programozási módba. (lásd a megfelelő fejezetet az előbbiekben) Mozdítsa a ***** jelet a DESCALING menüpontra. Aktiváláshoz nyomja meg az **ENT** billentyűt. A kijelzőn a következő szöveg olvasható:

13 DESCALING
(13 vízkőtelenítés)

Töltse be a SAECO cég által készített vízkőoldószert (beszerezhető az importőrnél Cady-Trade'95 Kft) a víztartályba. Kövesse a vízkőoldószeren szereplő utasítást. Helyezzen egy nagyobb edényt a teavíz/gőz kieresztő cső (7) alá. Lassan nyissa meg a gőz adagoló (9) gombot. Az automata vízkőtelenítés elindul. A kijelzőn a következő üzenet olvasható:

MACHINE IS DESCALING
(A készülék vízkőtelenedik)

Ez a művelet kb. 45 percig tart. Amikor befejeződik a kijelzőn a következő üzenet lesz látható:

DESCALING FINISHED
(A vízkőtelenítés befejeződött)

Zárja el a gőz adagoló csapot (9) és nyomja meg az **ENT** billentyűt. Ekkor, a készülék figyelmeztető utasítást küld:

RINSE MACHINE
(Mossa át a készüléket)

figyelmeztetve Önt, hogy mossa át a szerkezetet tiszta vízzel, hogy eltávolítsa a vízkőoldót a rendszerből. Emelje le a víztartályt. Mossa ki és töltse fel tiszta vízzel. Engedje meg a gőz csapot (9). Engedjen le 3-4 dl melegvizet. A kijelzőn a következő üzenet olvasható:

RINSING FINISHED
(Az átmosás befejeződött)

Nyomja meg a melegvíz választó gombot és nyomja meg az **ENT** billentyűt. Ekkor Ön a főmenüben van, ahonnan ki kell lépnie, a ***** jel 17 EXIT (kilépés) menüpontra állításával és az **ENT** billentyű megnyomásával. Felmelegedés után a készülék készen áll a kávékészítésre.

Megjegyzés

A vízkőtelenítési módból bármikor kiléphet, ha elzárja a gőz csapot (9) és megnyomja az **ESC** billentyűt.

A vízkőtelenítési üzenet nullázása

A programozási módban válassza a **Sign.Descal** menüpontot és nyomja meg az **ENT** gombot. A kijelzőn a következő felirat jelenik meg:

RESET DESCALING, NO
(Nullázzuk a vízkőtelenítés figyelmeztetőt, nem)

A ▲ ▼ billentyűk segítségével módosíthatja a felkínált opciót YES (igen)-re. A nullázási folyamat után a belső vízmennyiség számlázó újra indul, és a kijelzőn látott DESCALIN (vízkőtelenítés) felirat eltűnik.
Abban az esetben, ha ezt a műveletsort elvégzi, mielőtt a kijelzőn megjelenne a DESCALING üzenet, a kijelzőn a következő felirat olvasható

QUANTITY WATER, NOT REACHED
(Nem érte el a beállított vízmennyiséget)

Standard vízkőtelenítés

Kapcsolja ki a készüléket. Töltse be a SAECO vízkőoldószert (beszerezhető a Cady-Trade'95 Kft-nél) a víztartályba. Kövesse a vízkőoldószeren szereplő utasítást. Tegyen egy tálkát a melegvíz / gőz cső (7) alá, és nyomja meg a forró víz adagoló gombot. Kapcsolja be a gépet és hagyja kifolyni a vízkőtelenítő folyadékot kb.1 percen keresztül. Zárja el a csapot. Kapcsolja újból ki a gépet, és hagyja a szert legalább 5 percen keresztül hatni. Ismételje meg az előbbieket legalább kétszer / háromszor egymás után, mindaddig, amíg a víztartályban maradt oldószer. Vízkőtelenítés után alaposan mossa ki a víztartályt (11) és töltse fel tiszta vízzel. Kapcsolja be a gépet és folyassa ki a vizet a melegvíz/gőz csövön keresztül. (kb. 0,5 liter) Így semmilyen oldószer nem marad a készülékben.

Az Ön kávégépe újból készen áll a minőséges presszókávé készítésére.

A vízkőtelenítési üzenet nullázása

A programozási módban válassza a **Sign.Descal** menüpontot és nyomja meg az **ENT** gombot. A kijelzőn a következő felirat jelenik meg:

RESET DESCALING, NO
(Nullázzuk a vízkőtelenítés figyelmeztetőt, nem)

A ▲ ▼ billentyűk segítségével módosíthatja a felkínált opciót YES (igen)-re. A nullázási folyamat után a belső vízmennyiség számlázó újra indul és a kijelzőn látott DESCALIN (vízkőtelenítés) felirat eltűnik.

Abban az esetben, ha ezt a műveletsort elvégzi, mielőtt a kijelzőn megjelenne a DESCALING üzenet, a kijelzőn a következő felirat olvasható

QUANTITY WATER, NOT REACHED
(Nem érte el a beállított vízmennyiséget)

Fontos

A rendszeres vízkőtelenítéssel elkerülheti a készülék költséges javítását. A garancia nem terjed ki a vízkőtelenítés elmulasztásából, a használati utasítás be nem tartásából, a helytelen kezelésből eredő meghibásodásokra. Ha Önnek kétségei vannak a víz keménységével kapcsolatban, akkor forduljon a helyileg illetékes vízművekhez.

Használaton kívül helyezés

⚠ Ha nem használja a készülékét, kapcsolja ki és húzza ki a konnektorból.

⚠ Tegye a készüléket száraz helyre és gyermekektől távol. Ha hosszú időn keresztül nem használja, javasoljuk, hogy védje porosodás ellen.

Karbantartás

Időszakosan ellenőrizze a készülékét, és az előírásoknak megfelelően tisztítsa. Évente egyszer, vagy ha naponta több mint 50 adag kávét készít, félévente vizsgáltassa meg a készülékét valamelyik szakszervizünkben!

HIBAKERESÉS

⚠ Nem megfelelő működésnél, vagy ha a készülék leesett, azonnal húzza ki az elektromos aljzatból.

Amennyiben az alábbi táblázat nem segít a hiba megtalálásában és kijavításában, azonnal forduljon szakszervizhez.

Csak képzett szakemberek tudják a készüléket szakszerűen megjavítani. A szakszerűtlen javítás komoly veszéllyel lehet a használóra. A gyártó és forgalmazó nem hozzáértő javítása esetén, semmilyen felelősséget nem vállal. Ekkor a garancia is érvényét veszti.

Műszaki problémák és azok elhárítása

Hibajelenség	A lehetséges ok	Az elhárítás módja
Nincs semmi a kijelzőn	A készülék nem kap áramot	Ellenőrizze az áramellátást
	A szervizajtó nyitva van	Csukja be a szervizajtót
Az automatikus kávékészítés nem indítható	BREW UNIT MISS (nincs KPE)	Ellenőrizze a KPE-et, tegye a helyére
	BREW UNIT BLOCK (KPE beszorult)	Tisztítsa el a KPE-t. Nézze meg a karbantartás megf.fejezetét
	WATER TANK EMPTY (üres a víztartály) COF.BEANS EMPTY READY FOR USE (üres a szemes kávétartály használatra kész)	Töltse fel a tartályokat és indítsa újra a műveletet
Az automatikus kávékészítés nem indítható	GRINDER BLOCKED (a daráló beszorult)	Tisztítsa ki a darálót
	DREGDRAW MISS (nincs zacctartály)	Helyezze vissza a zaccfiókot (1)
Nem kávé, csak víz folyik a készülékből	Az őrölt kávéból való kávékészítés aktiválva, de nincs őrölt kávé a készülékben	Tegyen őrölt kávét a megfelelő tartályba, vagy lépjen ki ebből a módból
Nincs gőz / melegvíz adagolás	A gőz / teavíz cső eldugult	Tűvel tisztítsa ki a nyílásokat
A kávé túl gyorsan folyik le	Az őrlésfinomság túl durva	Állítsa finomabbra az őrlésfinomságot

Hibajelenség	A lehetséges ok	Az elhárítás módja
A kávé túl lassan folyik le	Az őrlésfinomság túl finom	Állítsa durvábbra az őrlésfinomságot. Nagyobb számok felé forgatva az állító kart
	A KPE felső szűrője eltömődött	Tisztítsa ki a szűrőt
A kávé nem elég meleg	A csészék nem melegek	Használja a csészemelegítőt
	A hőmérsékletjelzés nem a megfelelő	Várja meg, amíg a kijelzőn a READY FOR USE felirat látható
A kávé nem krémes	Nem a megfelelő kávét használ. Túl durva az őrlésfinomság. Nem friss az őrlemény	Próbálkozzon más fajta kávéval
A KPE-et nem lehet kivenni	Nem a megfelelő helyzetben áll	Csukja be a szervizajtót. Kapcsolja be a készüléket.
A készülék sokáig melegszik és az adagok nem ugyanazon hosszúságúak	A készülék elvízkövesedett	Végezze el a vízkőtelenítést Forduljon szak-szervizhez

HASZNOS TANÁCSOK ÉS TUDNIVALÓK!

Annak érdekében, hogy hosszú időn keresztül örömét lelje a kávéfőző gépben kérjük, ügyeljen az alábbiakra:

1.) A szemes kávétartályba kizárólag (nem őrölt!) szemes kávét töltsön! Az őrölt kávé eltömíti a darálót. (Elhárítása nem garanciális hiba.)

2.) Ügyeljen arra, hogy a víztartályba kizárólag tiszta víz, alá semmilyen szennyeződés (kávészem, kávéőrlemény stb.) ne kerüljön. Az ilyen szennyeződések a vízszűrő eltömődését, az eltömült szűrő pedig a vízpumpa meghibásodását okozza. (nem garanciális hiba)

3.) A víztartály csatlakozó (befolyó) szelepe mindig tiszta legyen! Eltömülése a vízpumpa károsodását eredményezi. (nem garanciális hiba)

4.) Minden vízfeltöltés után légtelenítsen!

5.) A kávéfőzés indító START gomb egyben megállító STOP gomb is. Amennyiben a gép automatikusan nem állítja le a kávéadagolást, ezzel a gombbal Ön ezt megteheti. Amennyiben az említett hiba többször előfordul, vigye be a készüléket a legközelebbi szakszervizbe!

6.) Rendszeresen ürítse ki a csöpögtető tartályból a vizet, a zacctartályból a kávézaccot!

7.) Langyos folyóvíz alatt naponta mossa el a gép központi egységét! A gép vagy központi egysége nem mosható el mosogatógépben! A tisztogató ecset segítségével tisztítsa ki a központi egység szűrőjét! Használjon kéz-meleg vizet és mosogatószert! Ne feledkezzen meg a központi egység elöblítéséről! A KPE mozgó elemeit, hetente egyszer kenje meg! (forduljon tanácsért a Cady-Trade’95 Kft-hez)

8.) A központi egységet addig nem szabad a gépből kiemelni, amíg az "A" jelű nút nem kerül a "B" jelű háromszög csúcsához! Amennyiben a gép úgy áll le, hogy a rovátka és a háromszög csúcsa nem kerül egymással egy vonalba, ismételten nyomja meg az Indító/Leállító gombot! Ha a hiba nem hárul el, keressen fel egy szakszervizt.

9.) Havonta/hetente egyszer szerelje le a központi egységen levő felső szűrőt (C jelű alkatrész), hogy megtisztítsa a kávézsírtól és a kávé szemcséktől! Leszereléskor a "G" jelű kulcsot helyezze a központi egységbe a rajzon látható módon, és forgassa el többször az óramutató járásával ellenkező irányba addig, amíg a szűrő le nem esik a központi egységről! Kitisztítás után egyik ujjával helyezze a szűrőt a helyére, és forgassa el a "G" jelű kulcsot az óramutató járásával megegyező irányba, amíg a szűrő egész biztosan szorul a központi egységhez. Ügyeljen arra, hogy ne húzza meg túlságosan a felsőszűrő rögzítő elemet!

10.) Rendszeresen (1 havonként- a víz keménységétől és a kávéfőző gép igénybevételétől függően esetleg sűrűbben) vízkőtelenítse a gépet! Nem szabad sósav vagy ecet alapú vízkőtelenítő szert használni! Kizárólag a Saeco. által csomagoltatott szert használja! A CADY-TRADE'95 Kft.-nél rendelhet ilyen szert.

11.) Csak friss, tiszta vizet használjon a kávéfőzéshez, mert az elengedhetetlen a jó minőségű kávé főzéséhez!

12.) A víztartályban maradt vizet minden nap öntse ki, és hetente egyszer mosogassa el a víztartályt!

13.) A gőz adagoló csapot elzáráskor ne szorítsa túlságosan meg, csak annyira, hogy a gőzadagolás leálljon!

14.) Javasoljuk, hogy évente egyszer vizsgáltassa át valamelyik szervizállomásunkon a gépet! Ezek címét a garancialevélen megtalálja, vagy hívja az importőrt, a Cady-Trade'95 Kft-t.

Azokon a területeken, ahol a víz keménysége nagyon magas (18^0 dH) használjon vízlágyított.

A központi egység (KPE) tisztítása

- Meleg vízzel mossa el a központi egységet! Ne helyezze mosogatógépbe! Úgy nem tisztítható.
- Csak akkor vegye ki a KPE-et ha az A jelzés a B jelzésnél áll!
- Gondosan tisztítsa el a két fémszűrőt! Használja a karbantartó készletben található ecsetet! A felsőszűrőt C, legalább havonta egyszer, vagy sűrűbben is, le kell szerelni és eltisztítani. A kávéfőző gép igénybevételétől és az őrlésfinomságtól függően. Ezt a „G" jelzésű kulccsal teheti meg.

- Miután a KPE megszáradt, helyezze vissza a helyére!
- Amennyiben folyás jelentkezne a KPE alatt, azonnal vigye a készüléket szervizbe, vagy hívja a szerelőt (a kiszállás garancia időn belül sem térítésmentes). Hibásan ne üzemeltesse a kávéfőző gépet. Ez a garancia megvonását eredményezheti! Hetente legalább egyszer, a KPE mozgó részeit és tömítéseit meg kell kenni vazelinnel.

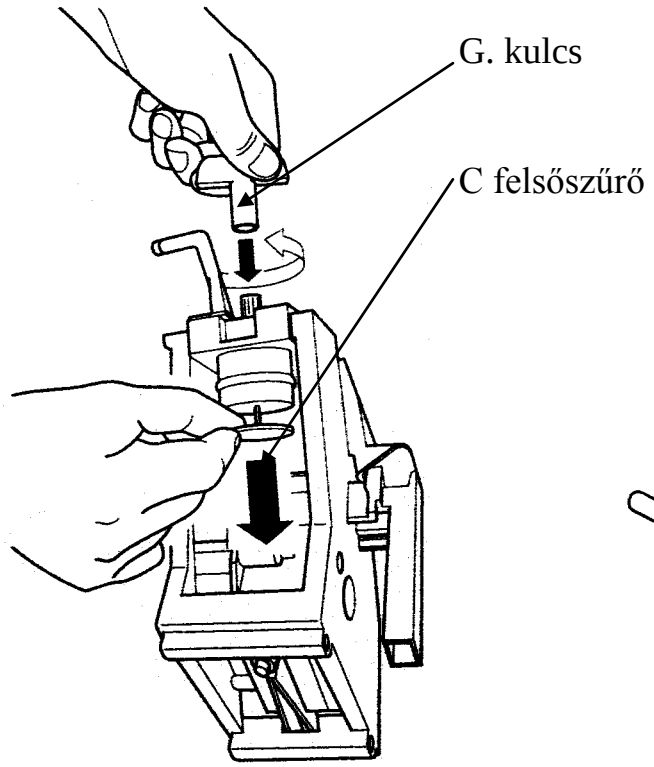

A Felső szűrő tisztítása

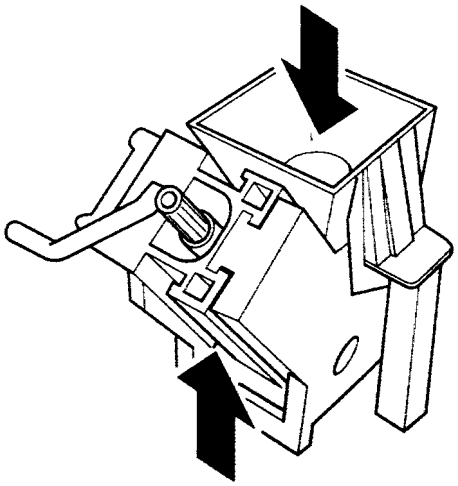

A szűrők elhelyezkedése

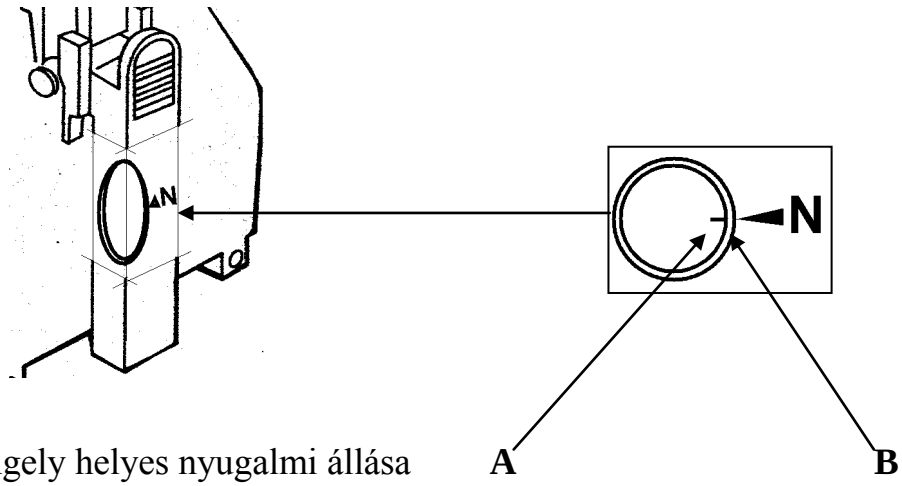

A KPE tengely helyes nyugalmi állása

TARTALOMJEGYZÉK

A KÉSZÜLÉK FŐBB ELEMEI 4
A KÉSZÜLÉK DUPLA VÍZKÖRÖS JELLEGE 6
MŰSZAKI ADATOK 7
BIZTONSÁGI UTASÍTÁSOK 9
VEZÉRLŐ ÉS ELLENŐRZŐ TÁBLA LEÍRÁSA 10
KICSOMAGOLÁS ÉS BEÁLLÍTÁS 11
ELEKTROMOS CSATLAKOZTATÁS 11
BEÜZEMELÉS ÉS A HASZNÁLAT 11
LÉGTELENÍTÉS 13
A KÉSZÜLÉK PROGRAMOZÁSA 13
A menüpontok kiválasztása 14
A nyelv kiválasztása 14
A másodlagos fűtési rendszer üzemeltetésének engedélyezése 14
A vízkeménység beállítása 15
A csészemelegítő bekapcsolása 15
A vízhőmérséklet beállítása 16
Az előáztatásos kávéfőzési mód kiválasztása 16
Az előre darálás kiválasztása 17
A melegvíz programozása 17
A cappuccino programozása 17
A számláló megtekintése 18
Vízkőtelenítés 18
Timer - Időkapcsoló 18
A forgalomkísérési funkció 19
A titkos kód programozása 19
A kód bevitele 20
A számlálók módosítása 21
Számláló 22
TANÁCSOK ÉS AJÁNLATOK 22
Teszt 22
Előremelegített csészék 22
Az üzemhőmérséklet jelzés 22
A szemes kávé tartály ürességének üzenete 23
A víztartály ürességének üzenete 23
A zacctartály telítettségének üzenete 23
Őrlés 23
Kávéválasztás 24
Működési idő 24
A készülék kikapcsolása 24
Kávédaráló védelme 24
Víz minősége 24

KÁVÉKÉSZÍTÉS 24
Leadott kávé mennyiségének beállítása 25
Két adag kávé - egyszerű! 25
Szemes kávé 25
Darált kávéból való kávékészítés 26
Melegvíz 26
Gőzadagolás 27
Cappuccino hab 28
BEÉPITETT BIZTONSÁGI EGYSÉGEK 28
A cappuccino-készítő fej tisztítása 28
Automata kikapcsolás 28
Az őrlés idejének elektronikus felügyelete 28
A vízpumpa elektronikus ellenőrzése 29
A hőmérséklet automatikus beállítása 29
A daráló védelem, pl. kavics ellen 29
TISZTITÁS / KARBANTARTÁS 29
Víztartály / Csöpögtető tálca / Kávézacc tartály / Kávékifolyó / Gép 29
Központi egység (22) 30
Kávédaráló védelme 30
Cappuccino készítő 31
VÍZKŐTELENÍTÉS 31
Automatikus vízkőtelenítés 32
A vízkőtelenítési üzenet nullázása 34
Standard vízkőtelenítés 34
A vízkőtelenítési üzenet nullázása 34
Használaton kívül helyezés 35
Karbantartás 35
HIBAKERESÉS 35
HASZNOS TANÁCSOK ÉS TUDNIVALÓK 38